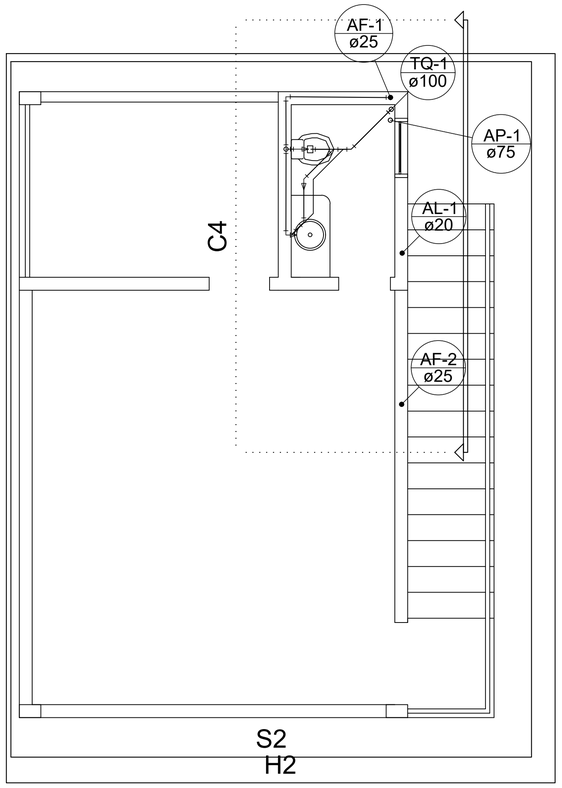

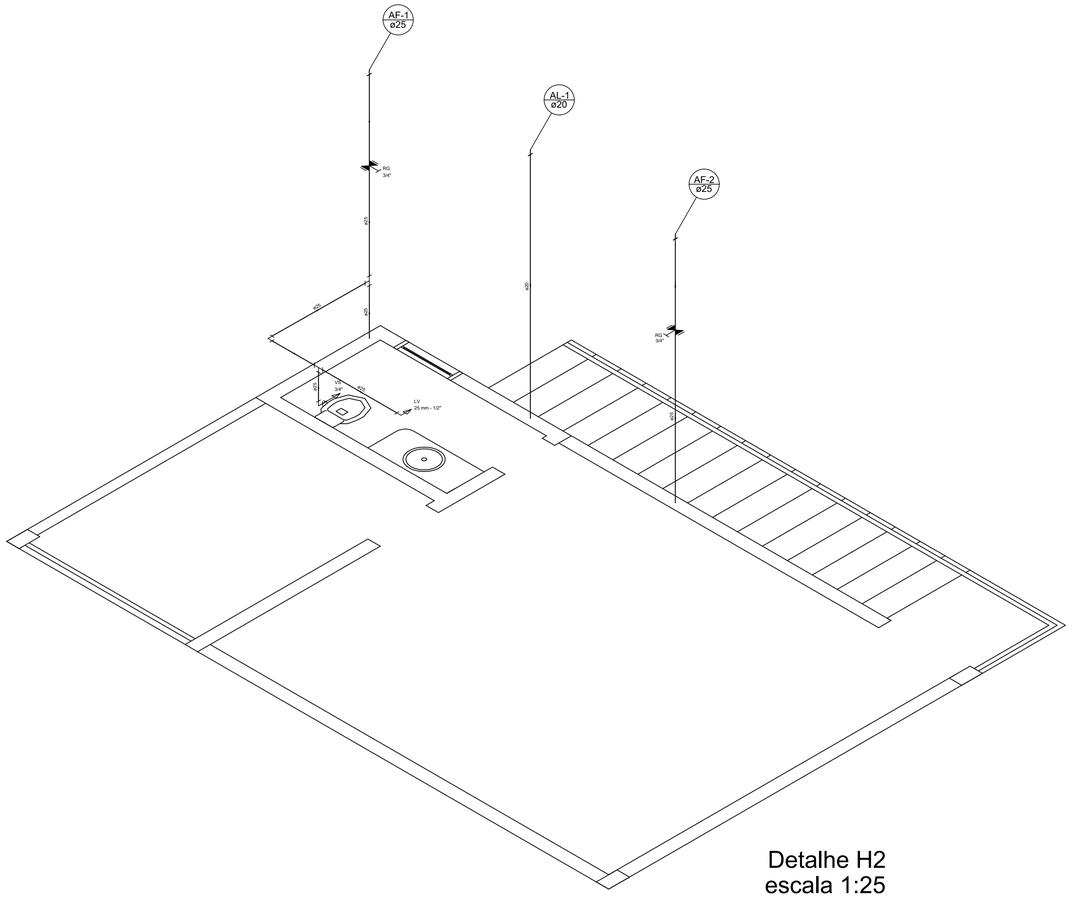

Detalhe H2
escala 1:25

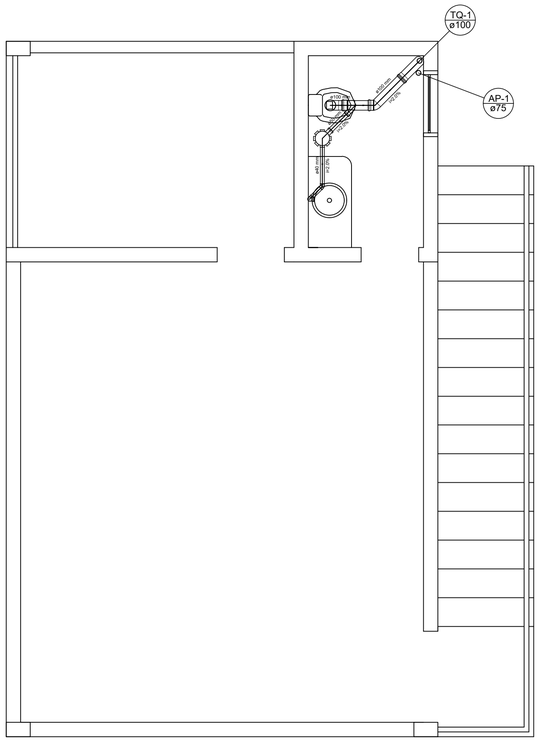

Detalhe S2
escala 1:25

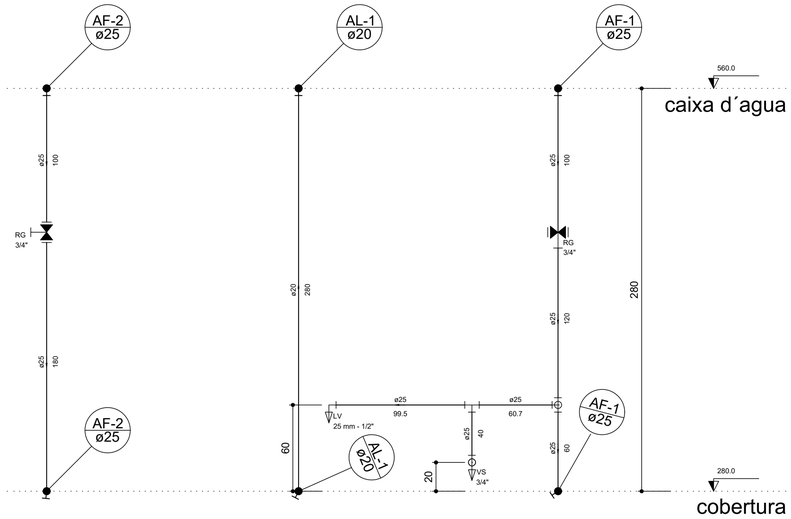

Corte C4
escala 1:25

Lista de Materiais

Alimentação	PVC rígido soldável	
	Luva soldável	
	20 mm	1 pç
	Tubos	
	20 mm	2.77 m
	PVC Acessórios	
	Caixa sifonada	
	150x150x50	1 pç
	Sifão de copo p/ pia e lavatório	
	1" - 1.1/2"	1 pç
	Válvula p/ lavatório e tanque	
	1"	1 pç
Esgoto	PVC Esgoto	
	Curva 45 longa	
	100 mm	1 pç
	Curva 90 curta	
	100 mm	1 pç
	40 mm	1 pç
	Joelho 45	
	100 mm	1 pç
	40 mm	1 pç
	Joelho 90 c/anel p/ esgoto secundário	
	40 mm - 1.1/2"	1 pç
	Junção simples	
	100 mm - 50 mm	1 pç
	Tubo rígido c/ ponta lisa	
	100 mm - 4"	3.08 m
	40 mm	1.16 m
	50 mm - 2"	0.34 m
Pluvial	PVC Esgoto	
	Tubo rígido c/ ponta lisa	
	75 mm - 3"	2.80 m
	Aparelho	
	Torneira de lavatório	
	25 mm - 1/2"	1 pç
	Vaso Sanitário c/ cx. acoplada	
	1/2"	1 pç
	Metais	
	Registro de gaveta c/ canopla cromada	
	3/4"	2 pç
	PVC Acessórios	
	Bolsa de ligação p/ vaso sanitário	
	1.1/2"	1 pç
	Engate flexível cobre cromado com canopla	
	1/2 - 30cm	1 pç
	Engate flexível plástico	
	1/2 - 30cm	1 pç
Água fria	PVC misto soldável	
	Joelho de redução soldável c/ rosca	
	25 mm - 1/2"	1 pç
	PVC rígido soldável	
	Adapt sold curto c/bolsa-rosca p registro	
	25 mm - 3/4"	4 pç
	Curva 90 soldável	
	25 mm	1 pç
	Joelho 90° soldável	
	25 mm	1 pç
	Luva soldável	
	25 mm	2 pç
	Tubos	
	25 mm	8.61 m
	Tê 90 soldável	
	25 mm	2 pç
	PVC soldável azul c/ bucha latão	
	Joelho de redução 90° soldável com bucha de latão	
	25 mm- 1/2"	1 pç

NOTAS	LEGENDA	ATUALIZAÇÃO
1 – DIÂMETROS NOMINAIS EM MILÍMETROS.		

REV.	DESCRIÇÃO	DATA	EXEC.	VERIF.	APROV.
0	EMISSÃO INICIAL	22/09/21		G.V.M.	G.V.M.

CONTRATADA: CARVALHO AMARAL ENGENHARIA
CNPJ Nº: 16.783.066/0001-35
Avenida Mestra Fininha, nº 726, 1º andar
Centro, Montes Claros/MG,
CEP: 39401-074

RESP. TEC. LWAN MATHEUS COSTA SOUZA
REG. CREA: 255.542/D

CONTRATANTE: PREFEITURA MUNICIPAL DE JOSENÓPOLIS/MG
CNPJ Nº: 01.612.503/0001-80
Rua Santos Pestana, s/n
Centro, Josenópolis/MG,
CEP: 39.575-000

MUNICÍPIO/ÁREA: MUNICÍPIO DE JOSENÓPOLIS/MG

RESPONSÁVEL CONTRATANTE: PREF. MUNICIPAL DE JOSENÓPOLIS

TÍTULO: PROJETO HIDRAULICO
CONSTRUÇÃO DE ESTÁDIO(SANITÁRIOS/TRIBUNA)
PLANTA BAIXA SUPERIOR E DETALHES

ENDEREÇO DA OBRA: AV. GUMERCINO JOSÉ PESTANA, S/Nº, PERIFÉRICO

DATA: 22/09/2021
ESCALA: INDICADA
PRANCHA: 03/04
ARQUIVO: DE-2021.1701-MG.JOS-HID-EXE.001=0